CODING NUMBER Kodierung-Nr.	F	G	H	I
CODE NUMBER (NUMERICAL CHARACTER) Kodierungs-Nr- (Zahl)	2	3	6	7
X CODING VARIANTS Kodierungsvarianten SIMPLYFIED PRESENTED vereinfacht dargestellt	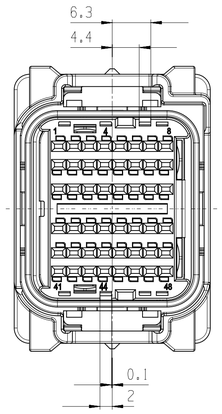	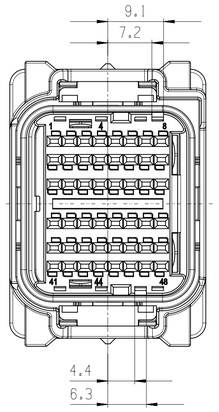	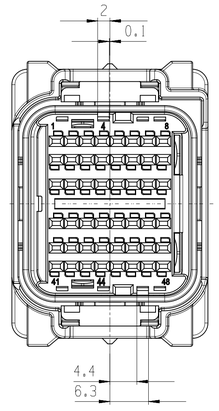	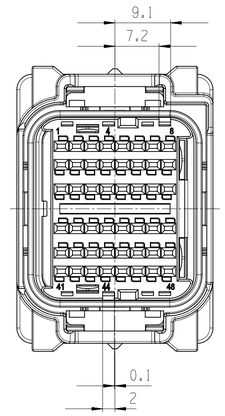
ORDER NUMBER Bestellnummer	1 928 406 096	1 928 406 097	1 928 406 098	1 928 406 099

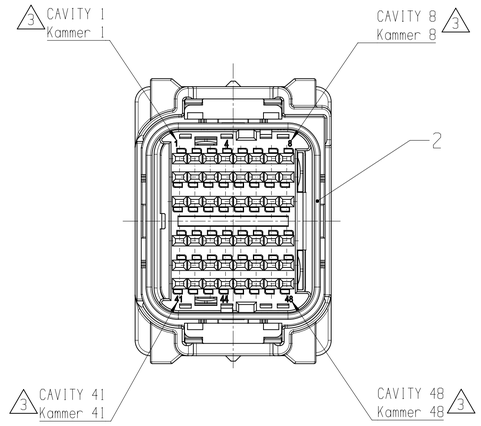

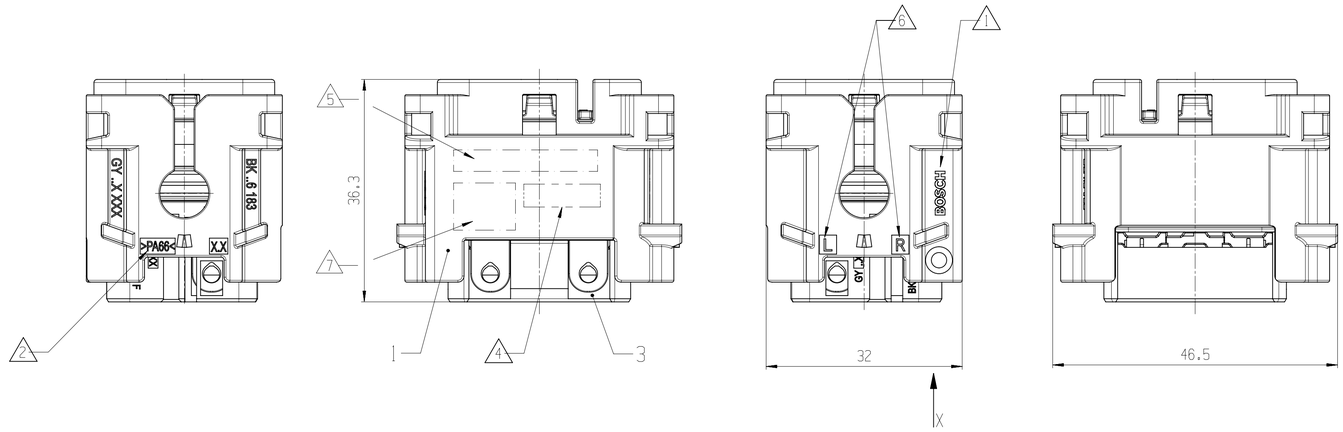

1:1

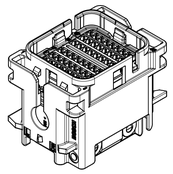

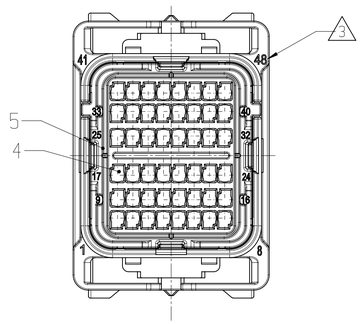

NOTES / Bemerkungen

PRESENTED: CONTACT HOUSING UNIT, CODING F
DELIVERY CONDITION WIRING HARNESS MANUFACTURER
Dargestellt: Kontakttraegereinheit, Kodierung F
Auslieferungszustand Kabelkonfektionaer

MAX. WIRE SIZE RANGE AND MAX. INSULATION- Ø , FOR EACH TERMINAL TYPE
SEE 1 928 A00 709, PERMITTED QUANTITY SEE WIRE HARNESS DRAWING
FOR PERMISSIBLE CURRENT CARRYING CAPACITY OF THE SINGLE CONTACT
SEE PRODUCT SPECIFICATION
Max. zulaessiger Leitungsquerschnitt und max. zulaessiger Aussen- Ø der Isolierung fuer einzelnen Kontakt siehe 1 928 A00 709, Stueckzahl ist im Leitungssatz festgelegt, die zulaessige Strombelastbarkeit fuer die einzelnen Kontakte ist der Produkt-Spezifikation zu entnehmen

1 SUPPLIER-MARK RAISED
Lieferantenkennzeichnung erhaben

2 MATERIAL IDENTIFICATION RAISED
Materialkennzeichnung erhaben

3 CAVITY MARKING RECESSED
Kammerkennzeichnung vertieft

4 PRODUCTION DATE RECESSED
Fertigungsdatum vertieft

5 ORDER NUMBER RECESSED
Bestellnummer vertieft

6 DIRECTION OF CABLE EXITS
L... LEFT, R... RIGHT
Kabelabgangsrichtungen
L...Links, R... Rechts

7 CODING NUMBER
Kodierungsnummer

PARTS MAY DIFFER IN NON-FUNCTIONAL DETAILS
FROM THE REPRESENTATION IN THIS DRAWING
Teile koennen in nicht funktionsrelevanten Details
von der Darstellung in der Zeichnung abweichen

MODIFICATIONS RESERVED DUE TO THE FURTHER DEVELOPMENT.
Aenderungen aufgrund der weiteren Entwicklung vorbehalten.

4

ITEM Pos.	QUANT Stk.	DESIGNATION Benennung	MATERIAL Werkstoff	COLOR Farbe	REMARKS Bemerkung
1	1	CONTACT HOUSING UPPER PART Kontakttraegeroberteil	PA66	BLACK schwarz	HALOGENID REDUCED halogenidarm
2	1	RADIAL SEAL Radialdichtung	F-VMQ	YELLOW gelb	
3	1	CONTACT HOUSING LOWER PART Kontakttraegerunterteil	PA66	BLACK schwarz	HALOGENID REDUCED halogenidarm
4	1	GEL SEAL Geldichtung	SILICONE - GEL Silikon - Gel	BLUE blau	
5	1	PRESSURE PLATE DRUCKPLATTE	PA66	NATURAL natur	

general tolerances for/Allgemeintoleranzen fuer		
lin. dim./L.-masse	radii/Radien	angles/Winkel
±0,5mm	±0,5mm	±5°
all linear dimensions in/ Alle Laengenmasse in		mm
drawing standard/ Zeichnungsstandard	ISO Standard	

Ind.	Change/Aend.	YYYYMMDD	Drawn/Gez.	Checked/Gepr.	Releas./Freig.	BWN	Resp. dept./Verantw. Abt.	Add. info./Zus. info.
04	3E10026527	20191120	rjd6kor	ton2fe	katlalc	209	PS-AM/ENC	.
03	F030JA1015	20170818	cht4kor	sddlkor	katlalc	2130	GS-AM/ENC	.
02	F030JA0954	20170120	cht4kor	sddlkor	katlalc	2130	GS-AM/ENC	.
01	F192840609 1	20161114	slt4kor	sddlkor	katlalc	2130	GS-AM/ENC	.

Lang./Spr. en/de	Syst. UG	Wght./Gew. .	BOSCH	CONTACT HOUSING UNIT 48-WAY KONTAKTTRAEGEREINHEIT 48-polig	Sheet/Bl. 1 / 1
		Scale/M.stab 2:1	OFFER DRAWING ANGEBOTSZEICHN.	Doc. Type AGZ / 1 928 A00 701 / DP/TD 001 / Ind. 04 / Format A1	
MNR .				Repl. for 1928A00701-01 20160329 Repl. by .	

© Robert Bosch GmbH. All rights reserved, also regarding any disposal, copying, distribution, exploitation and impartation.
© Robert Bosch GmbH. Alle Rechte vorbehalten, auch bzgl. der Verfügung, Verbreitung, Verwertung, Vervielfältigung und Uebertragung.
Weitergabe sowie fuer den Fall von Schutzrechtsanmeldungen.
© Robert Bosch GmbH. All rights reserved, also regarding any disposal, copying, distribution, exploitation and impartation, as well as in the event of applications for industrial property rights.

C1/NEW 104.20091 A1